Данные питающей сети		
Распределительный пункт	Аппарат на вводе тип, I ном, А расцепитель,А	
	Обозначение,тип, напряжение, Р уст,кВт I расч,А	
Аппарат отходящей линии	Тип, I ном, расцепитель или плавкая вставка,А	
Марка и сечение проводника	Обозначени участок сети, длина, м Обозначение трубы на плане по стандарту, длина, м	
Пусковой аппарат	Обозначение, тип,I ном, А Расцепитель, уставка теплового реле, А	
Марка и сечение проводника	Обозначени участок сети, длина, м Обозначение по стандарту, длина, м	
Электроприемник	Условное изображение	
	Номер по плану	НК1
	Тип	
	Р ном. кВт	24
	Ток,А I ном	36
	Ток,А I пуск	
	Наименование механизма	Нагреватель канальный

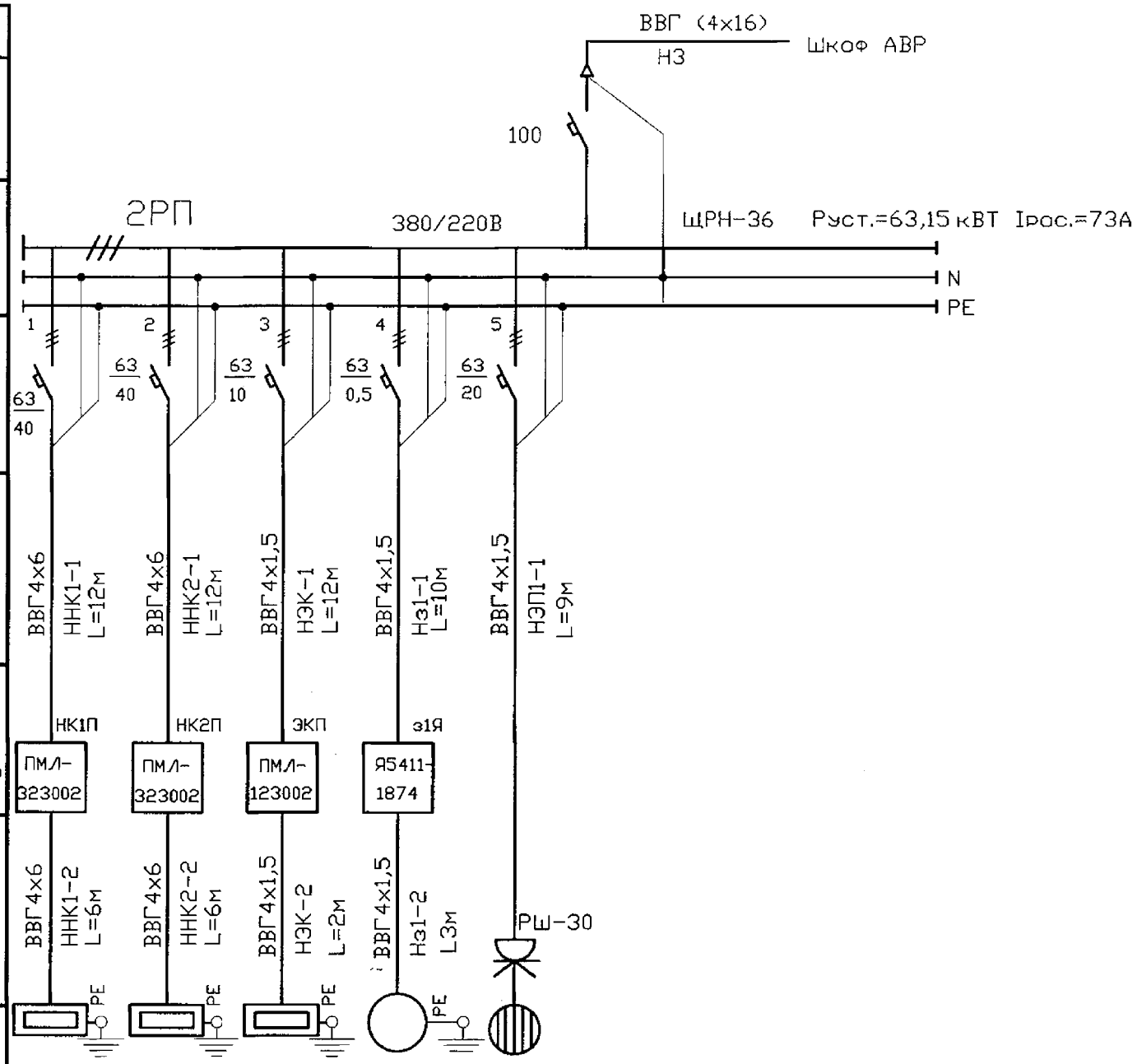

НК2	ЭК	з1	ЭП1					
24	5	0,09	10					
36	7,6	0,4	15,2					
		2,4						
Нагреватель канальный	Электро-калорифер	Затвор поворотный	Электро-пушка					

Примечание.

Схема питающей сети приведена на чертеже 224.00.00/05-2015-ЭМ л.2

Согласовано

Взам. инв. №

Подп. и дата

Инв. № подл.

Изм.	Кол.уч.	Лист	№док.	Подп.	Дата
Разраб.		Мазанова С.А.			
ГИП		Панов А.П.			
Н.контр.		Панова И.Ф.			
Утв.		Демин Д.Ю.			

224.00.00/05-2015-ЭМ

ООО "НОВОГОР-Прикамье"

Корректировка рабочего проекта действующего Прирельсового склада хлора цеха №21.

Стадия	Лист	Листов
Р	4	

2РП
Принципиальная схема распределительной сети

ООО"Комплексное строительное трехмерное проектирование"